RJ45S 841-6M
Câble pour Industrial Ethernet – Anschluss Kabelsatz

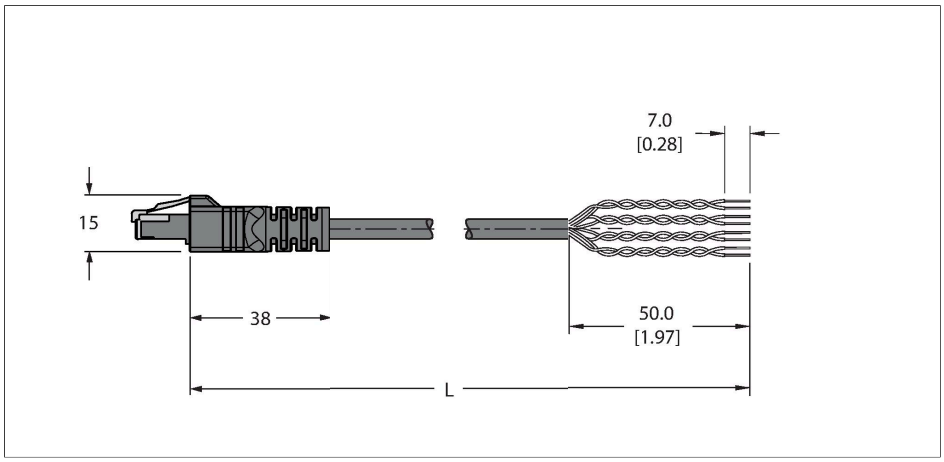

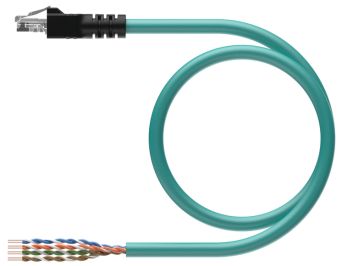

Données techniques

Type	RJ45S 841-6M
N° d'identification	U8635-6
Connecteur A	Connecteur mâle, RJ45, Droit
Nombre de pôles	8
Contacts	métal, CuSn, doré
Corps isolant	Plastique, PC, Transparent
Corps de manchon	Plastique, TPU, Noir
Type de protection	IP20
	NEMA: 1
Câble	
Protocole réseau	Ethernet, 841
Diamètre de câble	Ø 7.7 mm
Longueur de câble	6 m
Gaine de câble	TPE, Vert
Blindage	oui
Isolation du conducteur	PE
Section conducteur	8 x 0.21 mm²
Couleurs de câble	WH/BU, WH/BN, BN, OG, WH/GN, WH/OG, BU, GN
Caractéristiques électriques à +20°C	
Tension nominale	42 V
Intensité maximale admissible	1.5 A
Résistance DC (boucle)	94 Ω/km
Nom. Impédance	100 Ω (1 MHz)
Nom. Capacité	46 pF/m
Caractéristiques mécaniques et chimiques	
Rayon de courbure (utilisation flexible)	≥ 10 x Ø

Caractéristiques

- câble Ethernet : 8 pôles, AWG 24, blindé
- matériau de la gaine : TPE, couleur: vert
- diamètre de gaine: 7.7 mm
- utilisable sur chaînes de transport de câble
- homologation UL
- Connecteur mâle RJ45, droit, 8 broches
- Connecteur mâle RJ45, droit, 8 broches

section câble

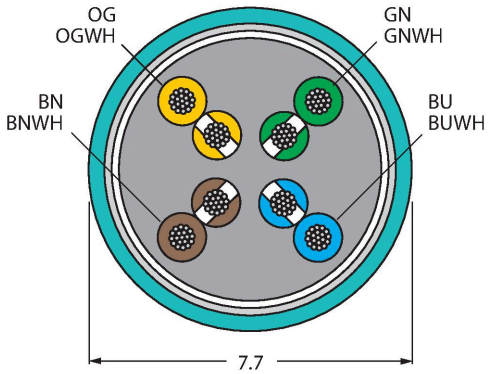

Configuration de contact

Connecteur A

Données techniques

Cycles de courbure	≥ 1 Mio.
Température ambiante (posé de manière fixe)	-40…+80 °C
Température ambiante (mobile)	-40…+80 °C
Autres caractéristiques	
Utilisable sur chaînes de transport de câble	oui
Résistance UV	oui
Résistance à l'huile	oui
Homologations	UL
Conseil	
Conseil	- Nous nous réservons le droit d'apporter des modifications techniques sans pré-avis.