BI20U-CK40-AP6X2-H1141
Inductieve sensor – Met verhoogde schakelafstand

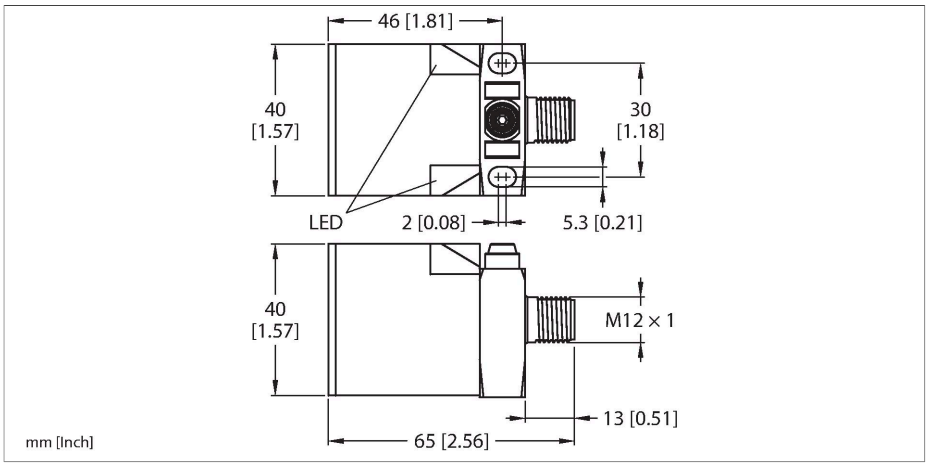

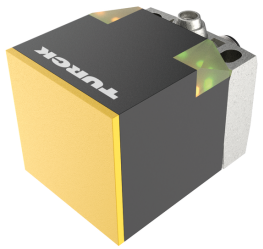

Technische gegevens

Type	BI20U-CK40-AP6X2-H1141
Identnr.	1627233
Algemene gegevens	
Nominale schakelafstand	20 mm
Inbouwsituatie	Bondig
Veilige schakelafstand	≤ (0,81 x Sn) mm
Herhalingsnauwkeurigheid	≤ 2 % van eindwaarde
Temperatuurdrift	≤ ±10 %
Hysteresis	3…15 %
Elektrische gegevens	
Bedrijfsspanning U_B	10…30 VDC
Ripple U_{ss}	≤ 10 % U_{Bmax}
DC nominale bedrijfsstroom I_e	≤ 200 mA
Eigen stroomopname	≤ 15 mA
Reststroom	≤ 0.1 mA
Isolatietestspanning	0.5 kV
Kortsluitbeveiliging	Ja/Pulserend
Spanningsverlies bij I_e	≤ 1.8 V
Beveiliging tegen kabelbreuk/omgekeerde polariteit	Ja/Volledig
Uitgangsfunctie	Driedraads, N.O.-contact, PNP
Gelijkstroombestendigheid	300 mT
Wisselveldbestendigheid	300 mT_{ss}
Beschermingsklasse	⧈
Schakelfrequentie	0.25 kHz
Mechanische gegevens	
Bouwvorm	Rechthoekig, CK40

Kenmerken

- rechthoekig, hoogte 40 mm
- actief vlak in 5 richtingen positioneerbaar
- kunststof, PBT-GF30-V0
- hoek-LED's met intense lichtsterkte
- optimaal zicht op bedrijfsspanningsindicatie en schakeltoestandsindicatie in elke inbouwsituatie
- Factor 1 voor alle metalen
- Beschermingsklasse IP 68
- Magneetveldvast
- groot detectiebereik
- Hoge schakelfrequentie
- DC 3-draads, 10…30 VDC
- N.O., PNP-uitgang
- connector, M12 x 1

Aansluitschema

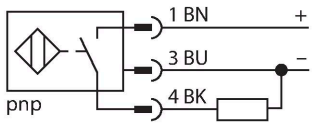

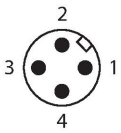

Functieprincipe

Inductieve sensoren detecteren contactloos en slijtagevrij metalen voorwerpen. uprox+-sensoren hebben vanwege hun gepatenteerde multispoelsysteem aanzienlijke voordelen. Zij onderscheiden zich door de grootste schakelafstanden, maximale

BI20U-CK40-AP6X2-H1141| 25-07-2024 20-02 | Technische wijzigingen voorbehouden

Technische gegevens

Afmetingen	65 x 40 x 40 mm
	actief vlak in 5 richtingen positioneerbaar
Materiaal behuizing	Kunststof, PBT-GF20-V0, zwart
Materiaal actief vlak	Kunststof, PA12-GF30, Geel
Elektrische aansluiting	Connector, M12 × 1
Omgevingsomstandigheden	
Omgevingstemperatuur	-30…+85 °C
Vibratiebestendigheid	55 Hz (1 mm)
Schokbestendigheid	30 g (11 ms)
Beschermingsgraad	IP68
MTTF	874 Jaren volgens SN 29500 (Ed. 99) 40 °C
Bedrijfsspanningsindicatie	2 x LED, groen
Schakeltoestandsindicatie	2 x LED, Geel
Meegeleverd	BS1-CK40

flexibiliteit, maximale bedrijfszekerheid en een efficiënte standaardisering.

Montagehandleiding

Inbouwinstructies / Beschrijving

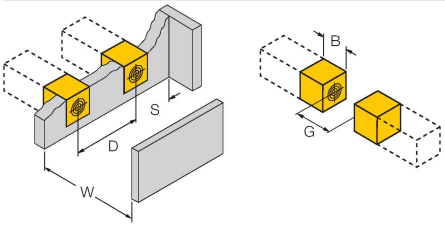

Afstand D	80 mm
Afstand W	60 mm
Afstand S	40 mm
Afstand G	120 mm
Breedte van het actief vlak B	40 mm

Toebehoren

BSS-CP40	6901318

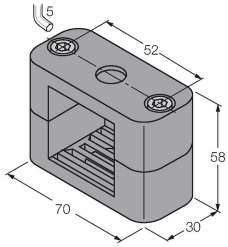

Bevestigingsklem voor rechthoekige bouwvorm 40 x 40 mm; Materiaal: Polypropyleen

Toebehoren

Afmetingen	Type	Identnr.	
	RKC4T-2/TEL	6625010	Aansluitkabel, M12-contraconnector, recht, 3-polig, kabellengte: 2 m, mantelmateriaal: Pvc, zwart; cULus-goedkeuring

BI20U-CK40-AP6X2-H1141| 25-07-2024 20-02 | Technische wijzigingen voorbehouden