PBT26UM6M.1
Kunststof-lichtgeleider – Geleider in diffuse modus

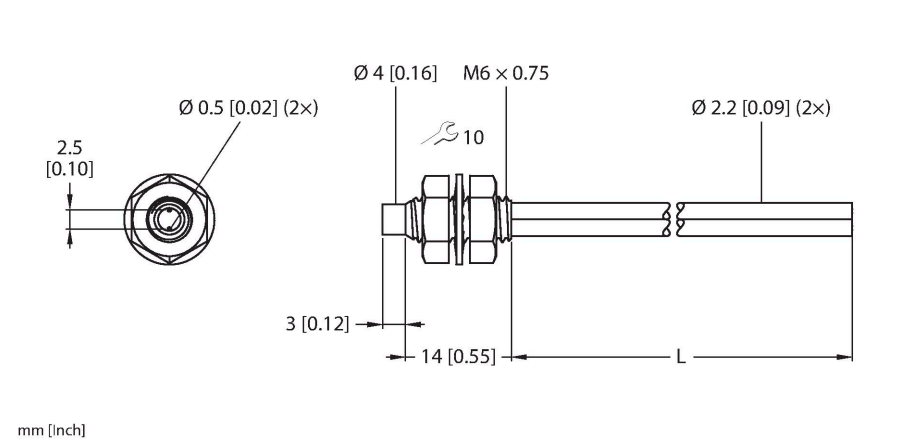

Technische gegevens

Type	PBT26UM6M.1
Identnr.	3065942
Optische Gegevens	
Functie	diffuse sensoren
Lichtgeleidertype	Kunststof
Mechanische gegevens	
Bouwvorm	schroefdraad
Afmetingen	1828 mm
Materiaal behuizing	Kunststof, PE, zwart
Mantelmateriaal	Polyethyleen
Mantelmateriaal	kunststof, PE
Bundeldiameter	0.5 mm
Materiaal lichtgeleiderpunt	Messing vernikkeld
Buigcycli	10000
Buigradius	Ø 10 mm
Omgevingstemperatuur	-30…+70 °C
Max. temperatuur eindpunt	70 °C
Beschermingsgraad	IP67

Kenmerken

- systeemuitvoering: diffuus / retro-reflectief
- polyethyleen-ommanteling, flexibel
- bedrijfstemperatuur: -30…+70 °C
- rechte, confectioneerbare kabel
- Sonde-eindhuls: Schroefdraad
- lichtgeleider-kerndiameter: 0.5 mm
- Totale lengte van de lichtgeleider: ± 1829 mm

Functieprincipe

Glas- of kunststoflichtgeleiders zijn vaak de ideale oplossing bij beperkte inbouwruimte of bij hoge temperaturen. Lichtgeleiders brengen het licht van de sensor naar een afgelegen voorwerp. Individuele lichtgeleiders kunnen gecombineerd worden met zender-ontvangersystemen en de sleufvormige lichtgeleiders met retro-reflectieve of diffuse systemen.