Montagetoebehoren
Montageset voor handarmaturen
BTS-DSU35-ZF07-M6

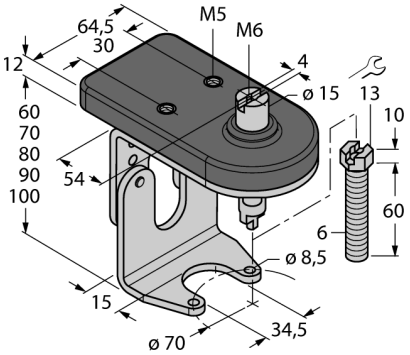

- montageset met montageplaat voor dubbelsensor en bedempingselement (puck)
- voor handarmaturen van de serie F07 volgens ISO 5211 / DIN 3337
- in de hoogte verstelbaar
- instelbare asverlenging met zelfvergrendelende M6-moer
- robuust roestvaststaal
- sensor-montageplaat uit vestamid

Algemene beschrijving

Dubbelsensoren zijn speciaal ontworpen voor de positiecontrole op kleppen en combineren de bedrijfszekerheid van contactloze inductieve sensoren met de flexibiliteit van een opbouwbehuizing. Een uitgebreid programma aan praktijkgerichte toebehoren zorgt voor een optimale aanpassing aan uw installaties.

Type	BTS-DSU35-ZF07-M6
Identnr.	6901126

Bouwvorm	toebehoren voor dubbelsensor, Ni4-DSU35…
Afmetingen	104 x 60 x 92 mm
Materiaal behuizing	Kunststof, 1.4301 (AISI 304)/Vestamid

Meegeleverd	1x bovenste deel brug F05, 1x onderste deel brug F07, 2x schroef DIN933-A2 M6x10, 2x tandveerring DIN6798-A6,4-A2, 1x aandrijfschroef M6x60, 1x zelfvergrendelende moer DIN985-A2 M6