akcesoria piconet
Ze złączem 7/8” do kabla zasilającego, 8-portowy
ZS2020-4308

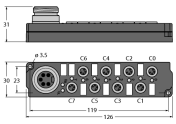

- Materiał obudowy: Nylon (PA6 GF30)
- Kolor obudowy: czarny
- Klasa ochrony IP67
- Zgodność z dyrektywą RoHS
- Port I/O (konfiguracja pinów): 4-stykowe
- LED (obwód PNP)

schemat obwodu

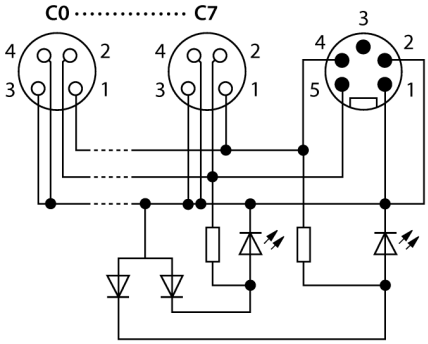

Typ	ZS2020-4308
Nr kat.	121173
koncentrator sygnałów I/O	Koncentrator, 8-portowy
Housing	tworzywo sztuczne, PA6-GF30, czarny
Funkcja przełączania	PNP
Port I/O	Złącze żeńskie, M8 × 1
Liczba styków	4
Materiał wokół styków	Tworzywo sztuczne, TPU, Czarny
Żywotność mechaniczna	> 100 Cykle dopasowania
Terminal grupowy	Złącza, 7/8″, Wyjście górne
Liczba pinów	5
Materiał wokół styków	Tworzywo sztuczne, TPU, Czarny
Właściwości elektryczne w temp. +20 °C	
Napięcie nominalne	24V
Prąd	Maks. 4 A
Rezystancja izolacji	≥ ≥ 10^8 Ω
rezystancja przewodzenia	≤ 5 mΩ
Właściwości chemiczne i mechaniczne	
Temp. otoczenia (nieruchomy)	-40…+70°C

Edition • 2025-02-27T16:46:16+01:00