BI5-Q08-AP6X2-V1131/S34
Czujnik indukcyjny – odporny na pola magnetyczne

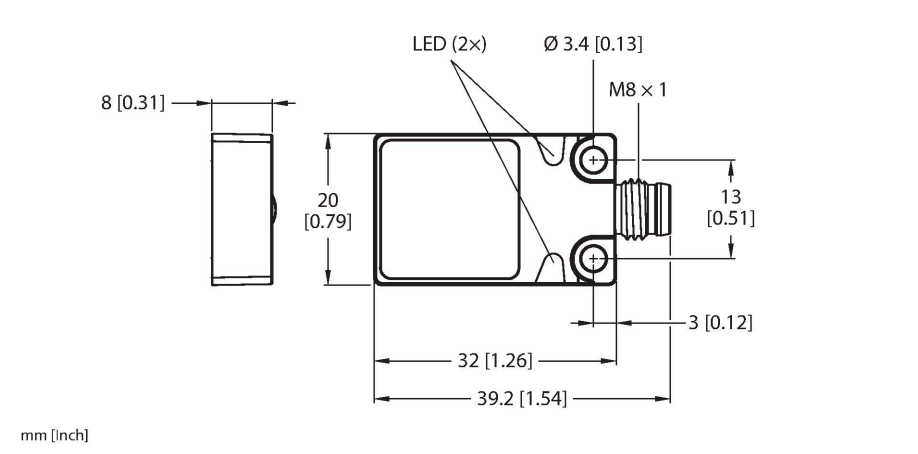

Dane techniczne

Typ	BI5-Q08-AP6X2-V1131/S34
Nr kat.	1600501
Special version	S34 Odpowiednik:Odporność na pola magnetyczne
Dane ogólne	
Znamionowy zakres detekcji	5 mm
Warunki montażowe	Powierzchniowy
Bezpieczny zasięg roboczy	≤ (0,81 × Sn) mm
Współczynniki korekcji	St37 = 1; Al = 0,3; stal nierdzewna = 0,7; Ms = 0,4
Dokładność powtarzalności	≤ 2 % pełnej skali
Dryft temperaturowy	≤ ±10 %
Histereza	3…15 %
Dane elektryczne	
Napięcie robocze U_B	10…30 V DC
Tętnienie U_{ss}	≤ 10 % U_{Bmax}
Prąd znamionowy DC I_e	≤ 200 mA
Prąd bez obciążenia	≤ 15 mA
Prąd szczątkowy	≤ 0.1 mA
Napięcie testowe izolacji	0.5 kV
Zabezpieczenie przed zwarciem	tak/Cykliczne
Spadek napięcia przy I_e	≤ 1.8 V
Zabezpieczenie przed przerwaniem przewodu / odwrotną polaryzacją	tak/Całkowite
Funkcja wyjścia	3-przewodowy, Styk NO, PNP
Częstotliwość przełączania	0.03 kHz
Dane mechaniczne	
Wykonanie	Prostopadłościenny, Q08

Cechy charakterystyczne

- Prostopadłościenny, wysokość 8 mm
- Górna powierzchnia aktywna
- Metal, zamak, niklowany
- odporność na pole magnetyczne (spawanie) w polu DC i AC
- 3-żyłowy DC, 10…30 V DC
- Styk NO, wyjście PNP
- Złącze męskie M8 × 1/Ø 8 mm

Schemat podłączenia

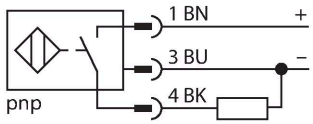

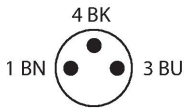

Zasada działania

Czujniki indukcyjne wykrywają bezkontaktowo obiekty metalowe. Zasada ich działania oparta jest na interakcji związanej z wejściem obiektu w zmienne pole elektromagnetyczne o wysokiej częstotliwości. Czujniki indukcyjne generują to pole, dzięki obwodowi RLC z rdzeniem ferrytowym.

BI5-Q08-AP6X2-V1131/S34| 21-02-2025 20-45 | Zastrzegamy sobie prawo do zmian technicznych

Dane techniczne

Wymiary	32 x 20 x 8 mm
Materiał obudowy	Metal, Zamak, Niklowane
Materiał powierzchni aktywnej	tworzywo sztuczne, PP, żółta
Połączenie elektryczne	Złącze, M8 × 1/Ø 8 mm
Warunki środowiskowe	
Temperatura pracy	-25…+70 °C
Odporność na wibracje	55 Hz (1 mm)
Odporność na uderzenia	30 g (11 ms)
Stopień ochrony	IP67
MTTF	2283 rok/lata zgodnie z SN 29500 (Ed. 99) 40 °C
Wskaźnik napięcia zasilania	LED, zielony
Wskaźnik stanu przełączenia	LED, Żółty

Instrukcja montażu

Instrukcja montażu / Opis

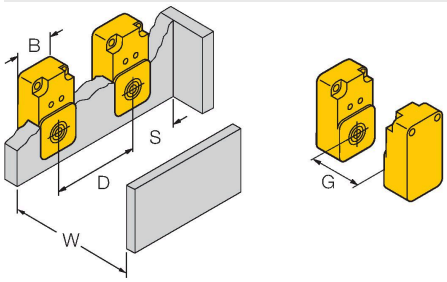

Dystans D	40 mm
Dystans W	24 mm
Dystans S	1 × B
Dystans G	48 mm
Szerokość powierzchni aktywnej B	20 mm

Akcesoria

Rysunek wymiarowy	Typ	Nr kat.	
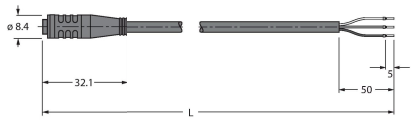	PKG3S-2/TEL	6627330	Kabel połączeniowy, złącze żeńskie Ø 8 mm, zatrzaskowe, proste, 3-styk., długość kabla: 2 m, materiał powłoki: PVC, czarny; aprobata cULus

BI5-Q08-AP6X2-V1131/S34| 21-02-2025 20-45 | Zastrzegamy sobie prawo do zmian technicznych