BCE10-P30SR-VP6X2
Senzor capacitiv – Cu potențiometru

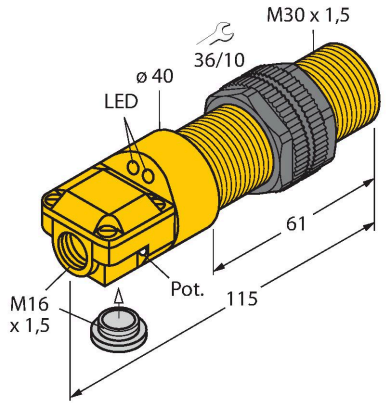

Caracteristici

- M30 × 1,5 cu cilindru filetat
- Plastic, ABS
- Reglaj fin cu potențiometru
- cc 4-fire, 10…30 Vcc
- Contact complementar, ieșire PNP
- Cutie borne

Diagramă de conexiuni

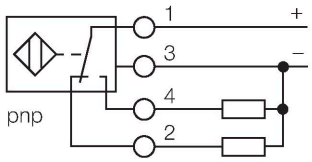

Principiu de funcționare

Senzorii de proximitate capacitivi sunt destinați detecției fără contact și fără uzură a obiectelor metalice electroconductoare și non-conductoare.

Caracteristici tehnice

Tip	BCE10-P30SR-VP6X2
Nr. ID	100026664
Distanță de comutare nominală (îngropat)	10 mm
Distanță de comutare nominală (neîngropat)	15 mm
Distanță sigură de operare	≤ (0.72 × Sn) mm
Histerezis	1…20 %
Precizie de repetabilitate	≤ 5 % din capătul de scală
Temperatura mediului	-10…+60 °C
Caracteristici electrice	
Tensiune de alimentare U_B	30 Vcc
Riplu U_{ss}	≤ 10 % U_{Bmax}
Curent nominal de alimentare în c.c. I_e	≤ 100 mA
Curent fără sarcină	≤ 15 mA
Curent rezidual	≤ 0.1 mA
Frecvență de comutație	0.05 kHz
Frecvența oscilație	Conform EN 60947-5-2, 8.2.6.2 Tabel 9: 0.1…2.0 MHz
Tensiunea de test de izolație	0.5 kV
Funcție de ieșire	4-fire, Contact complementar, PNP
Protecție la scurtcircuit	Da/Ciclic
Cădere de tensiune la I_e	≤ 1.8 V
Protecție la fir întrerupt/alimentare inversă	Da/Complet
Teste/Certificări	
Certificări	UL
Număr de înregistrare UL	E210608

BCE10-P30SR-VP6X2| 22-02-2025 06-04 | Modificări tehnice rezervate

Caracteristici tehnice

Caracteristici Mecanice	
Design	Cilindru filetat, M30 x 1.5
Dimensiuni	115 mm
Materialul carcasei	Plastic, ABS
Materialul feței active	ABS, galben
Presiunea admisibilă la partea frontală	≤ 3 bar
Cuplul maxim de strângere a piuliței carcasei	5 Nm
Conexiune electrică	Cutie borne
Rezistență la vibrații	55 Hz (1 mm)
Rezistență la șoc	30 g (11 ms)
Clasă de protecție	IP65
MTTF	1080 ani conform SN 29500 (Ed. 99) 40 °C
Indicare stare	2 x LED-uri, Galben

Instrucțiuni de montare

Caracteristicile produsului

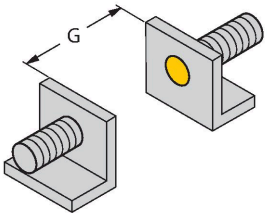

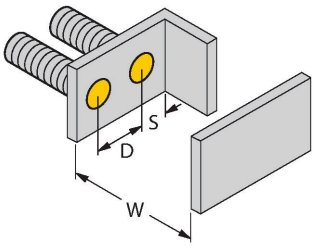

Distanța D	60 mm
Distanța W	30 mm
Distanța S	45 mm
Distanța G	60 mm
Diametrul zonei active B	Ø 30 mm

Distanțele minime date au fost verificate respectând distanța standard de comutație. Aceste specificații din fișa tehnică nu mai sunt valabile dacă se modifică sensibilitatea senzorului de la potențiometru.

Accesorii

MAP-M30	6950013
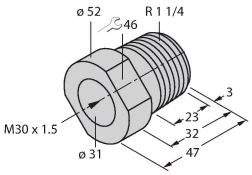	adaptor pentru montare; material: Polipropilenă; este posibilă înlocuirea senzorului fără a goli containerul (adaptorul rămâne în container în timpul înlocuirii senzorului)

BST-30B	6947216
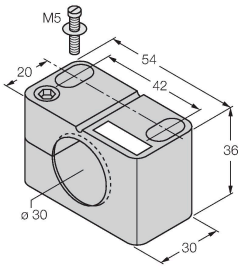	Colier de montare pentru senzori cilindrici filetați, cu opritor; material: PA6