# BI20U-CK40-AP6X2-H1141
# Senzor inductiv – Cu distanță de sesizare mărită

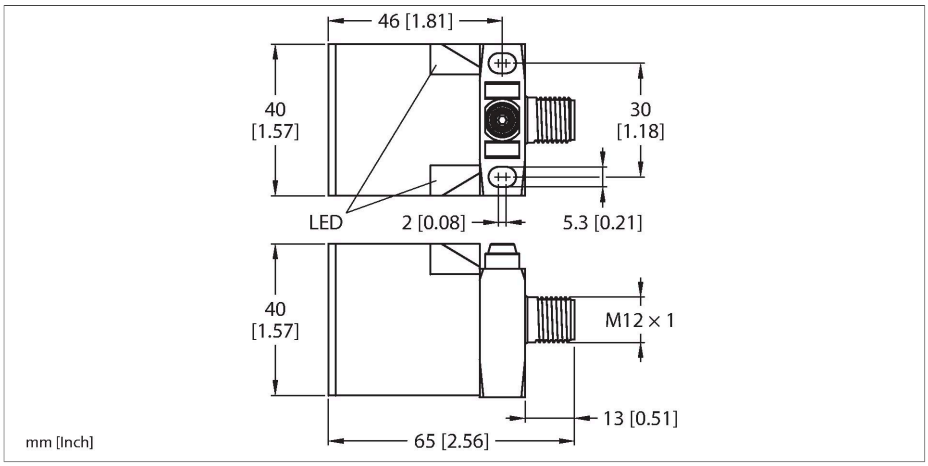


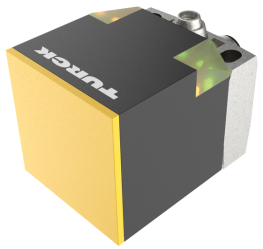

## Caracteristici tehnice

| | |
|---|---|
| Tip | BI20U-CK40-AP6X2-H1141 |
| Nr. ID | 1627233 |
| **Caracteristici generale** | |
| Distanță de comutare nominală | 20 mm |
| Condiții de montare | Îngropat |
| Distanță sigură de operare | ≤ (0.81 × Sn) mm |
| Precizie de repetabilitate | ≤ 2 % din capătul de scală |
| Derivă de temperatură | ≤ ±10 % |
| Histerezis | 3…15 % |
| **Caracteristici electrice** | |
| Tensiune de alimentare $U_B$ | 10…30 Vcc |
| Riplu $U_{ss}$ | ≤ 10 % $U_{Bmax}$ |
| Curent nominal de alimentare în c.c. $I_e$ | ≤ 200 mA |
| Curent fără sarcină | ≤ 15 mA |
| Curent rezidual | ≤ 0.1 mA |
| Tensiunea de test de izolație | 0.5 kV |
| Protecție la scurtcircuit | Da/Ciclic |
| Cădere de tensiune la $I_e$ | ≤ 1.8 V |
| Protecție la fir întrerupt/alimentare inversă | Da/Complet |
| Funcție de ieșire | 3-fire, Contact NO, PNP |
| Stabilitate câmp c.c. | 300 mT |
| Stabilitate câmp c.a. | 300 $mT_{ss}$ |
| Clasă de protecție | ⧈ |
| Frecvență de comutație | 0.25 kHz |
| **Caracteristici Mecanice** | |
| Design | Rectangular, CK40 |

## Caracteristici

- Dreptunghiular, înălțime 40 mm
- Posibilitate de orientare a feței active pe 5 direcții
- Plastic, PBT-GF30-V0
- LED de colț cu luminozitate ridicată
- Vizibilitate optimă a stării ieșirii și stării de alimentare în orice poziție de montare
- Factor 1 pentru toate metalele
- Grad de protecție IP68
- Rezistent la câmpuri magnetice
- Acoperire mare
- Frecvență de comutare ridicată
- 3-fire c.c., 10…30 VCC
- ieșire pnp, normal deschis
- conector M12 x 1

## Diagramă de conexiuni

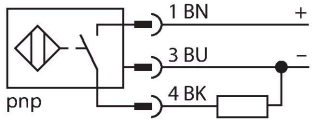


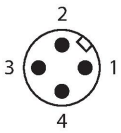


## Principiu de funcționare

Senzorii inductivi sunt destinați detecției fără contact și fără uzură a obiectelor metalice. Senzorii uprox+ prezintă avantaje majore datorită sistemului patentat cu mai multe bobine. Ei excelează prin distanțe de sesizare optime, flexibilitate și funcționare sigură foarte

BI20U-CK40-AP6X2-H1141| 26-07-2024 00-24 | Modificări tehnice rezervate

## Caracteristici tehnice

| | |
|---|---|
| Dimensiuni | 65 x 40 x 40 mm |
| | posibilitate de orientare a fe#ei active pe 5 direc#ii |
| Materialul carcasei | Plastic, PBT-GF20-V0, Negru |
| Materialul feței active | plastic, PA12-GF30, galben |
| Conexiune electrică | Conectori, M12 × 1 |
| **Condiții de mediu** | |
| Temperatura mediului | -30…+85 °C |
| Rezistență la vibrații | 55 Hz (1 mm) |
| Rezistență la șoc | 30 g (11 ms) |
| Clasă de protecție | IP68 |
| MTTF | 874 ani conform SN 29500 (Ed. 99) 40 °C |
| Indicator al tensiunii de lucru | 2 x leduri, verde |
| Indicare stare | 2 x LED-uri, Galben |
| Accesorii incluse | BS1-CK40 |

ridicate, precum și printr-o standardizare eficientă.

## Instrucțiuni de montare

Instrucțiuni de montare/descriere

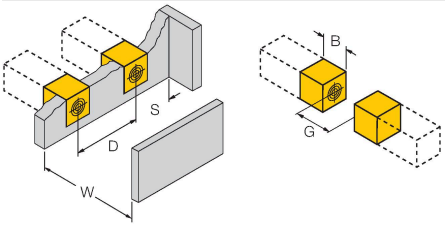


| | |
|---|---|
| Distanța D | 80 mm |
| Distanța W | 60 mm |
| Distanța S | 40 mm |
| Distanța G | 120 mm |
| Lățimea zonei active B | 40 mm |

## Accesorii

| BSS-CP40 | 6901318 |
|---|---|

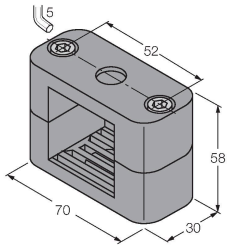


Clema de montaj pentru carcase rectangulare 40 x 40 mm; material: Polipropilenă

BI20U-CK40-AP6X2-H1141| 26-07-2024 00-24 | Modificări tehnice rezervate

## Accesorii

| Desen cu dimensiuni | Tip | Nr. ID | |
|---|---|---|---|
| | RKC4T-2/TEL | 6625010 | Cablu de conectare, conector mamă M12, drept, 3-pini, lungime cablu: 2 m, material manta: PVC, negru; certificare cULus |

BI20U-CK40-AP6X2-H1141| 26-07-2024 00-24 | Modificări tehnice rezervate