# LTX200M-F10-SSI2-GAF1-X3-H1161
# Basınca Dayanıklı Doğrusal Konum Sensörü – SSI

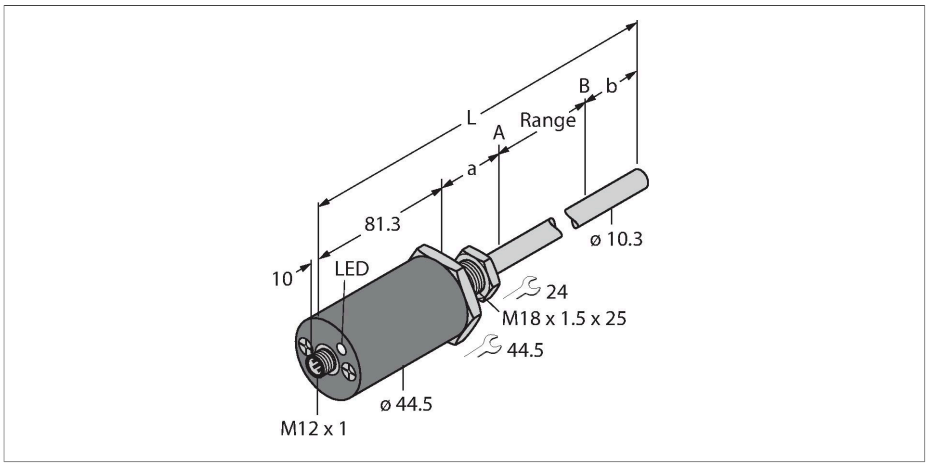


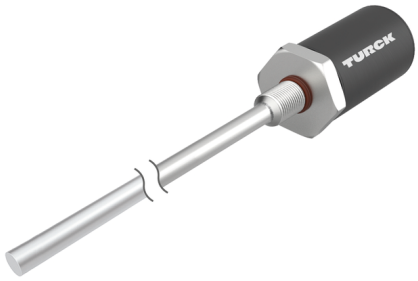


## Teknik Veriler

| | |
|---|---|
| Tip | LTX200M-F10-SSI2-GAF1-X3-H1161 |
| Tanıt. no. | 1540221 |
| Ürün açıklaması | Lütfen sayfa 2'deki yuva tasarımına bakın |
| Ölçüm prensibi | Manyetostriktif |
| **Genel veriler** | |
| Ölçüm aralığı | 200 mm |
| Çözünürlük | 0,005 mm |
| kör bölge a | 50.8 mm |
| kör bölge b | 63.5 mm |
| Yineleme hassasiyeti | ≤ 0.01 tam ölçek %'si |
| Doğrusallık sapması | ≤ 0.01 % f.s. |
| Histerezis | ≤ 0.025 mm |
| **Elektrik verileri** | |
| Çalışma gerilimi $U_B$ | 7…30 VDC |
| Dalgalanma $U_{ss}$ | ≤ 10 % $U_{Bmax}$ |
| Kısa devre koruması | evet/Döngüsel |
| Kablo kopması/ters kutupsallık koruması | evet (gerilim beslemesi) |
| İletişim protokolü | SSi |
| Çıkış işlevi | 6 pimli, 25 Bit, Gray, asenkron, İleri |
| Akım tüketimi | 24 VDC'de < 60 mA |
| **Mekanik veriler** | |
| Tasarım | Çubuk |
| Boyutlar | 395.6 mm |
| Gövde malzemesi | Metal, AL |
| Aktif alan malzemesi | paslanmaz çelik, 1.4404 (AISI 316L) |
| Elektriksel bağlantı | Konektörler, M12 × 1 |

## Özellikler

- Hidrolik silindirler için uygundur
- Sensör 340 bar'a (kalıcı), 680 bar'a (kısa süreli) kadar basınca dirençli
- 100 gr'a kadar darbeye dayanıklı
- 3 renkli LED ile durum göstergesi
- Çözünürlük 0,005 mm
- Çalışma sıcaklığı çubuk -40°C…+105°C
- Çalışma sıcaklığı elektronikler -40°C… +85°C
- Koruma sınıfı IP68
- 7…30 V DC güç kaynağı
- SSI - çıkış, gray kodlu, 25 bit
- M12 x 1 konektör

## Kablo bağlantı şeması

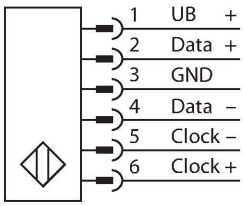


## İşlevsel prensip

LTX, hidrolik silindirlerde kesin konum kontrolü için optimize edilmiş manyetostriktif bir sensördür. İsteğe bağlı şamandıraların yardımıyla, manyetik tahrikli konum sensörleri de ilave doldurma seviyesi izlemesi uygular. Mutlak değer sensörü çok dayanıklıdır, kesindir ve aynı zamanda gerilim hatası durumuna karşın konum bilgisini kaydeder ki, ilave sıfırlamaya gerek kalmasın. Sensörler temassız işlev prensibiyle çalışırlar ve bu nedenle aşınmasız ve bakım gerektirmezler.

LTX200M-F10-SSI2-GAF1-X3-H1161| 26-07-2024 03-53 | Teknik değişiklik hakkı saklıdır

## Teknik Veriler

| Ortam koşulları | |
|---|---|
| Ortam sıcaklığı | -40…+85 °C |
| Titreşim direnci | 30 Hz (1 mm) |
| Darbe direnci | 100 g (11 ms) |
| IP Derecesi | IP68 |
| Measuring range display | çok fonksiyonlu LED |

## Montaj talimatları

Montaj talimatları/Açıklama

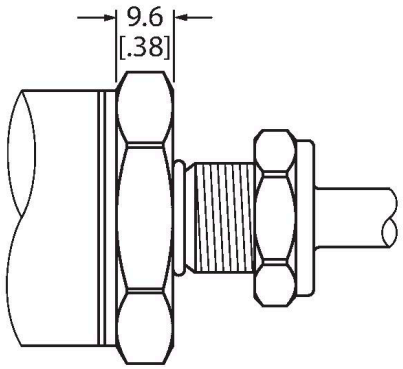


Düz Ön Cephe Tasarımı

Bu sensör, düz ön cephe tasarımıyla gelir (çizime bakın).

ISO 6149-1 uyarınca sensörü bağlamak için hidrolik silindirin uç kapağında M18 × 1,5 dişli delik bulunmalıdır. Daha fazla bilgi için çalıştırma talimatlarına bakın.

## Aksesuarlar

| CM-R10 | 6900416 |
|---|---|

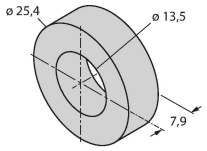


Standart konumlandırma elemanı, hidrolik silindirlerde montaj için uygundur

| STM-AL-R10 | 6900409 |
|---|---|

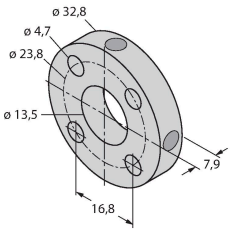


Standart 4 delikli konumlandırma elemanı, malzeme: Alüminyum

| LSPM-AL-R10 | 6900414 |
|---|---|

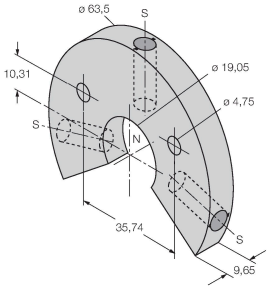


Yuvalı halka tipi konumlandırma elemanı, montaj braketi RB-R10 ile harici montaj için kullanılabilir, malzeme: Alüminyum

| EF-R10 | 6900417 |
|---|---|

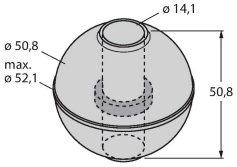


Şamandıra tipi konumlandırma elemanı, özgül ağırlık 0,62 kg/m³, seviye izlemesi için harici montaja yönelik, malzeme: Paslanmaz çelik

LTX200M-F10-SSI2-GAF1-X3-H1161| 26-07-2024 03-53 | Teknik değişiklik hakkı saklıdır

| STS-R10 | 6900411 |
|---|---|

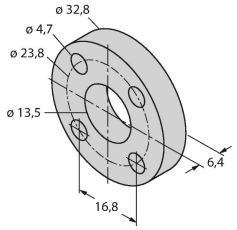


Konumlandırma elemanının hidrolik piston çubuğundan ayrılması için ferromanyetik olmayan malzemeden yapılmış standart ara parça

| MB-R10 | 6900419 |
|---|---|

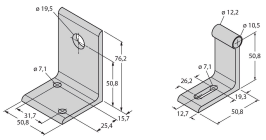

Sensör başlığı ve çubuğu için montaj braketi, harici montaj için

| RB-R10 | 6900420 |
|---|---|

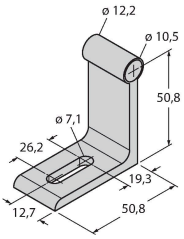


Çubuk montaj braketi, harici montaj için

| MMB-R10 | 6900004 |
|---|---|

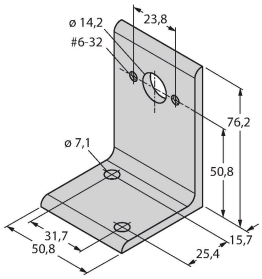


Konumlandırma elemanı için montaj braketi, harici montaj için

## Aksesuarlar

| Ölçekli çizim | Tip | Tanıt. no. | |
|---|---|---|---|
| 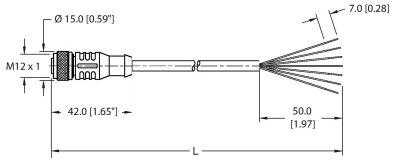 | RKC 6T-2/S618 | U5311-51 | Bağlantı kablosu, M12 dişi konektör, düz, 6 pimli, kablo uzunluğu: 2 m, kılıf malzemesi: PVC, gri; folyo korumalı kablo, atık kablo kaplin somununa bağlı değil, başka uzunluk ve çeşitte kablolar mevcuttur, bkz. www.turck.com |
| | RKC6T-2/TXL | 6627031 | Bağlantı kablosu, M12 dişi konektör, düz, 6 pimli, kablo uzunluğu: 2 m, kılıf malzemesi: PUR, siyah; cULus onaylı; başka uzunluk ve kalitede kablolar mevcuttur, bkz. www.turck.com |

LTX200M-F10-SSI2-GAF1-X3-H1161| 26-07-2024 03-53 | Teknik değişiklik hakkı saklıdır